MULTI-FUNCIONAL

MANUAL INSTRUCCIONES

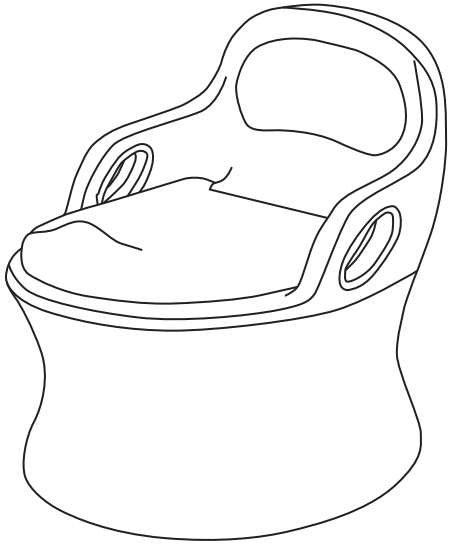

ESTE PRODUCTO CUMPLE CON

(1) Norma Europea para la Seguridad de los Juguetes EN71 Parte 1, 2 y 3

(2) Norma Europea para la Seguridad de los Juguetes Eléctricos EN62115

(3) Contenido de ftalatos en el Reglamento de seguridad de juguetes y productos para niños

¡IMPORTANTE! LEA ATENTAMENTE Y GUARDE EL MANUAL PARA FUTURAS CONSULTAS

⚠ ADVERTENCIA

LEA TODAS LAS INSTRUCCIONES ANTES DEL MONTAJE Y USO.
EL NIÑO PUEDE SER LASTIMADO SI NO SIGUE ESTAS INSTRUCCIONES.
REQUIERE MONTAJE DE ADULTOS.

Manual Español

⚠ADVERTENCIA

NUNCA DEJE AL NIÑO DESATENDIDO.

SIEMPRE MANTENGA AL NIÑO A LA VISTA MIENTRAS UTILICE EL PRODUCTO.

1) La seguridad de su hijo es su responsabilidad.
2) Úselo solo en un piso plano y nivelado y libre de objetos que puedan hacer que el niño se caiga o se lastime.
3) No lo use en superficies elevadas.
4) La tapa no se puede utilizar como respaldo. No permita que su hijo se incline atrás al usar el producto.
5) El orinal está destinado a ser utilizado por niños que pueden sentarse sin ayuda, aproximadamente a partir de los 12 meses.

Peso máximo de carga:

ETAPA 1 Entrenador para ir al baño: 25 kg

ETAPA 2 Entrenador de baño: 15 kg

ETAPA 3 Taburete con peldaños: 25kg

6) Nunca levante ni transporte el producto con un niño encima.
7) Este producto no es un juguete. No permita que los niños jueguen con él.
8) No utilice el producto si está dañado o roto.
9) No utilice piezas de repuesto que no sean las aprobadas por el fabricante o distribuidor.
10) Sea consciente del riesgo de fuego abierto y otras fuentes de calor fuerte, tales como chimeneas de barra eléctricas, chimeneas de gas, etc. en las inmediaciones de la producto.
11) No coloque el producto cerca de una ventana donde los cables de las persianas y las cortinas pueden estrangular a un niño.
12) Para evitar el peligro de asfixia de bebés y niños, la seguridad deseche todo el material de embalaje inmediatamente.
13) Este producto está diseñado para un solo niño.

INFORMACIÓN DE SEGURIDAD DE LA BATERÍA

A. Las baterías no recargables no deben recargarse.
B. Los diferentes tipos de baterías o baterías nuevas y usadas no deben ser mezclado.
C. Las baterías agotadas deben retirarse del juguete.
D. Los terminales de suministro no deben cortocircuitarse.
E. Solo se deben usar baterías del mismo tipo o equivalente al recomendado.
para ser utilizado.
F. Las baterías deben insertarse con la polaridad correcta.
G. Retire las baterías durante largos períodos de inactividad. eliminar siempre baterías agotadas del producto. Deseche las baterías de forma segura.
H. Las baterías recargables deben retirarse del juguete antes de ser cargado.
I. Si usa baterías recargables, solo deben cargarse bajo supervisión de un adulto.

CUIDADO Y MANTENIMIENTO

• Para prolongar la vida de su producto manténgalo limpio y no lo deje en la luz solar directa durante un período prolongado de tiempo que puede decolorarse o dañar el producto.
• Para limpiar, use solo jabón doméstico suave y agua tibia en una esponja o paño limpio. Nunca limpie con abrasivos o limpiadores tipo alcohol.
• Verifique el ensamblaje y el producto a intervalos regulares, y apriete periódicamente las piezas si es necesario. Si el mantenimiento no es realizado, el producto podría volcarse o caerse.
• No almacene el producto ni ninguna de sus piezas a temperaturas extremas y condiciones tales como un ático caliente o un sótano frío y húmedo. Los extremos pueden causar una pérdida de integridad estructural.

LIMPIEZA

ASEGURAR UNA HIGIENE ADECUADA

El orinal debe limpiarse después de cada uso. Desinfecte el recipiente cada vez que su niño pequeño lo usa para prevenir la propagación de bacterias. niños pequeños son conocidos por llevarse las manos a la boca con mucha frecuencia, por lo que es importante mantenga todas las superficies tan libres de bacterias como sea posible.
Limpie todo el orinal una vez al día o más según sea necesario. Cercio–rarse limpiar toda la silla al menos una vez al día.

LIMPIEZA DEL ORINAL

1) Retire el recipiente del orinal.
2) Llevar el inodoro al baño con cuidado de no derramarlo. Derramar la orina y las heces en el inodoro y tirar de la cadena.
3) Limpie el recipiente con agua tibia y jabón. Agitar el agua jabonosa alrededor del interior del recipiente y enjuague con agua limpia.
4) Rocíe el interior y el exterior del recipiente con limpiador desinfec tante y déjalo reposar de 3 a 5 minutos.
5) Siga las instrucciones del limpiador desinfectante que está utilizando para enjuague completamente el limpiador.
6) Seque el recipiente con una toalla de papel antes de volver a colocarlo en la silla. Mantenerlo seco detendrá el crecimiento de moho y hongos. Cerciorarse está completamente seco antes de permitir que su hijo se siente en él.
7) Vuelva a colocar el orinal en su posición normal para continuar usándolo. Antes colocando el orinal de nuevo, asegúrese de que el otro componente del orinal esté completamente limpio

LIMPIEZA DEL ORINAL

1) Limpie la superficie de cada componente del orinal con un paño suave paño con limpiador desinfectante. Para restregar en las grietas, usando cepillo de dientes con limpiador desinfectante.
2) Siga las instrucciones del limpiador desinfectante que está utilizando para enjuague completamente el limpiador.
3) Seque la bacinilla con una toalla de papel para eliminar la humedad.

CONSEJOS DE LIMPIEZA

Mantenga el orinal en el baño junto al inodoro para ayudar a su niño asociarlo con tener que ir y hacer que la limpieza sea más conveniente. Si su niño pequeño muestra signos de aversión al olor de la limpieza productos, enjuague el recipiente nuevamente con agua antes de secarlo. Evitar usar toallas para secar el recipiente porque pueden transportar bacterias.

PARTES

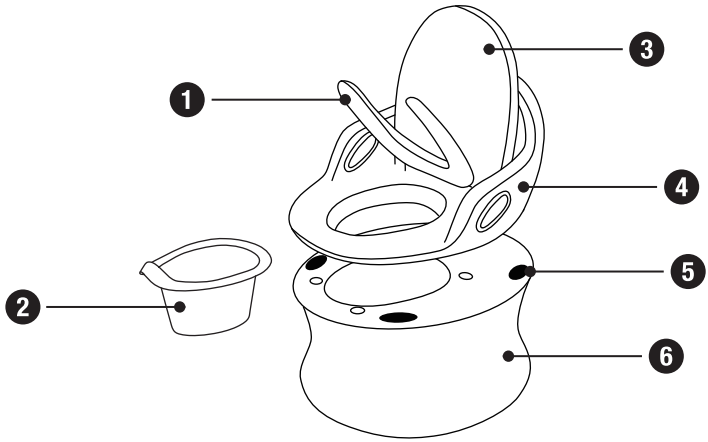

❶ Cojín de asiento ❷ Orinal ❸ Tapa

❹ Orinal ❺ Goma antideslizante. ❻ Taburete de paso

USO

PASO 1: ENTRENADOR PARA ORINALES

Levante la tapa e inserte el recipiente en el orinal antes de usarlo. Coloque el orinal en el piso plano. Haga que su hijo se siente en el asiento. Después de que el niño es terminado, levante el anillo del asiento, retire el tazón y límpielo siguiendo las instrucción.

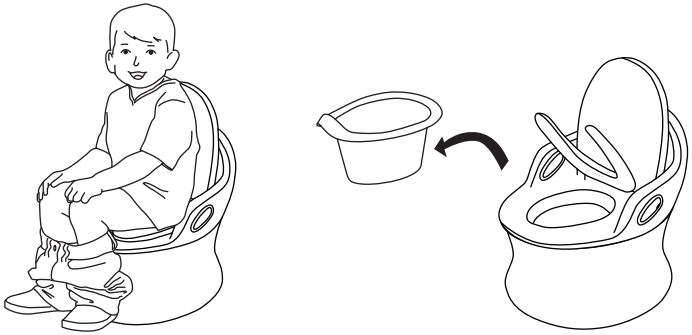

PASO 2: ENTRENADOR DE INODORO CON TABURETE ESCALÓN

Levante para quitar el asiento del taburete. Coloque el asiento de forma segura en el asiento de inodoro estándar. El taburete que ayuda a su hijo a alcanzar el inodoro.

ADVERTENCIA: No utilice el asiento sobre una superficie acolchada. asiento de inodoro y asiento de inodoro cuadrado.

PASO 3: TABURETE DE PASO

Voltee el taburete. Antes de permitir que su hijo se pare sobre él, asegúrese de que la "huella" esté hacia arriba.

ADVERTENCIA: Mantenga el peso distribuido uniformemente mientras está parado en el heces. No lo use en superficies irregulares, resbaladizas o elevadas.

INSTALACIÓN DE LA BATERÍA

Retire el asiento del taburete. El compartimiento de la batería está ubicado debajo de la unidad del asiento.

1) Abra la tapa y afloje el tornillo en la puerta del compartimiento de la batería con un destornillador para quitar la puerta.
2) Inserte 2 pilas “AAA” (no incluidas) con la polaridad correcta.
3) Vuelva a colocar la puerta del compartimiento de la batería y apriete el tornillo con un destornillador. No apriete demasiado.
4) Cierre la cubierta y vuelva a colocar el asiento en el taburete.
5) Presione el botón en la parte superior de la unidad del asiento para activar el sonido.

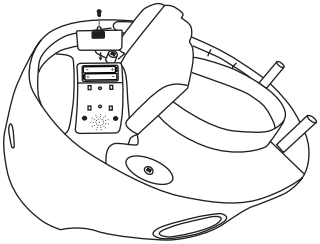

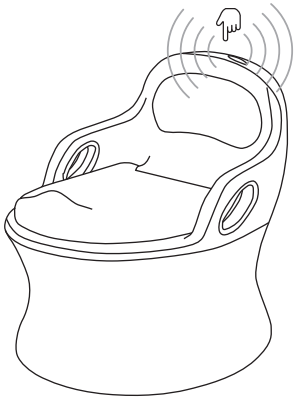

MULTI-FUNCTIONAL

3in1

POTTY TRAINER
TOILET TRAINER
STEP STOOL

INSTRUCTION MANUAL

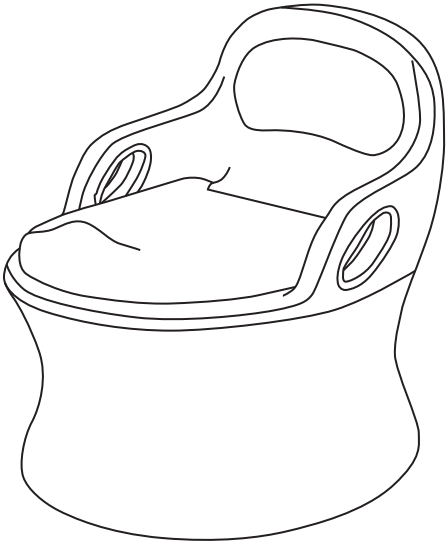

THIS PRODUCT COMPLIES WITH

(1) European Standard for Safety of Toys EN71 Part 1, 2 & 3

(2) European Standard for Safety of Electric Toys EN62115

(3) Phthalate content in Toys and Children's Products Safety Regulation

IMPORTANT! READ CAREFULLY AND KEEP FOR FUTURE REFERENCE!

⚠WARNING

PLEASE READ THESE INSTRUCTIONS CAREFULLY BEFORE USE AND RETAIN THEM IN A SAFE PLACE FOR FUTURE REFERENCE.
READ ALL INSTRUCTIONS BEFORE ASSEMBLY AND USE.
THE CHILD MAY BE HURT IF YOU DO NOT FOLLOW THESE INSTRUCTIONS.
ADULT ASSEMBLY REQUIRED.

English Manual

⚠WARNING

NEVER LEAVE THE CHILD UNATTENDED.
ALWAYS KEEP CHILD IN VIEW WHILE USING THE PRODUCT.

1) The safety of your child is your responsibility.
2) Use only on a flat and level floor and free of objects that could cause the child to fall down or get hurt.
3) Do not use on elevated surface.
4) The lid can not be used as backrest. Do not allow your child to lean back when using the product.
5) The potty is intended to be used by children who can sit unaided, approximately from 12 months.
   Maximum loading weight:
   STAGE 1 Potty Trainer: 25kg
   STAGE 2 Toilet Trainer: 15kg
   STAGE 3 Step Stool: 25kg
6) Never lift or carry the product with child on it.
7) This product is not a toy. Do not allow children to play with it.
8) Do not use the product if it is damaged or broken.
9) Do not use replacement parts other than those approved by the manufacturer or distributor.
10) Be aware of the risk of open fire and other sources of strong heat, such as electric bar fires, gas fires, etc. in the near vicinity of the product.
11) Do not place the product near window where cords from blinds and drapes may strangle a child.
12) To avoid danger of suffocation to babies and children, safety dispose of all packaging material immediately.
13) This product is designed for one child only.

BATTERY SAFETY INFORMATION

A. Non–rechargeable batteries are not to be recharged.
B. Different types of batteries or new and used batteries are not to be mixed.
C. Exhausted batteries are to be removed from the toy.
D. The supply terminals are not to be short–circuited.
E. Only batteries of the same or equivalent type as recommended are to be used.
F. Batteries are to be inserted with the correct polarity.
G. Remove batteries during long periods of non–use. Always remove exhausted batteries from the product. Dispose of batteries safely.
H. Rechargeable batteries are to be removed from the toy before being charged.
I. If using rechargeable batteries, they are only to be charged under adult supervision.

CARE & MAINTENANCE

- To prolong the life of your product keep it clean and do not leave it in the direct sunlight for extended period of time that may discolor or damage the product.
- To clean use only mild household soap and warm water on a sponge or clean cloth. Never clean with abrasives or spirit type cleaners.
- Please check assembly and product at regular intervals, and periodically tighten the parts if necessary. If maintenance is not carried out the product could overturn or fall.
- Do not store the product or any parts in extreme temperatures and conditions such as a hot attic or a damp, cold basement. These extremes can cause a loss of structural integrity.

CLEANING

ENSURE PROPER HYGIENE

Potty bowl must be cleaned after each use. Disinfect the bowl every time your toddler uses it to prevent the spread of bacteria. Toddlers are known to put their hands in their mouths a lot, so it's important to keep all surfaces as bacteria–free as possible.
Clean the entire potty chair once a day or more as needed. Make sure to clean the entire chair at least once a day.

CLEANING THE POTTY BOWL

1) Remove the bowl from the potty chair.
2) Carry the toilet to the bathroom taking care not to spill it. Pour out urine and feces into the toilet and flush.
3) Clean out the bowl with soap and warm water. Swirl the soapy water around the inside of the bowl and rinse with clean water.
4) Spray the inside and outside of the bowl with disinfectant cleaner and let it sit for 3 to 5 minutes.
5) Follow the instruction of the disinfectant cleaner you are using to completely rinse off cleaner.
6) Dry the bowl with a paper towel before replacing it in the chair. Keeping it dry will stop mold and mildew from growing. Make sure it's completely dry before allowing your child sit on it.
7) Place the potty back in its regular position for continued use. Before placing the potty back, ensure the other component of the potty is completely clean.

CLEANING THE POTTY

1) Wipe the surface of each component of the potty by using a soft cloth with disinfectant cleaner. To scrub into crevices, using unused toothbrush with disinfectant cleaner.
2) Follow the instruction of the disinfectant cleaner you are using to completely rinse off cleaner.
3) Dry the potty chair with a paper towel to wipe away moisture.

CLEANING TIPS

Keep the potty in the bathroom next to the toilet to help your toddler associate it with having to go and make cleanup more convenient. If your toddler shows signs of an aversion to the scent of cleaning products, rinse the bowl again with water again before drying it. Avoid using towels to dry the bowl because they can carry bacteria.

PART LIST

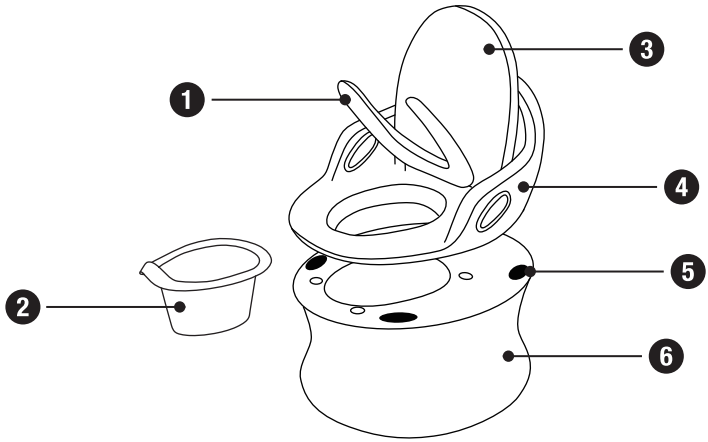

1 Seat Cushion
2 Potty Bowl
3 Lid
4 Potty Seat
5 Non–slip rubber
6 Step Stool

TO USE

STEP 1: POTTY TRAINER

Raise lid and insert bowl into the potty before use. Place potty on the flat floor. Have your child sit down on the seat. After the child is finished, lift up the seat ring, remove bowl and clean it by following the instruction.

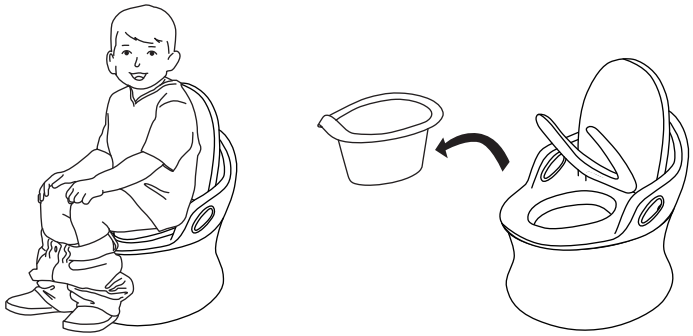

TO USE

STEP 2: TOILET TRAINER WITH STEP STOOL

Lift to remove the seat from step stool. Place the seat securely onto the standard toilet seat. The step stool which helps your child reaching the toilet.

WARNING: Do not use the seat on a padded toilet seat and square toilet seat.

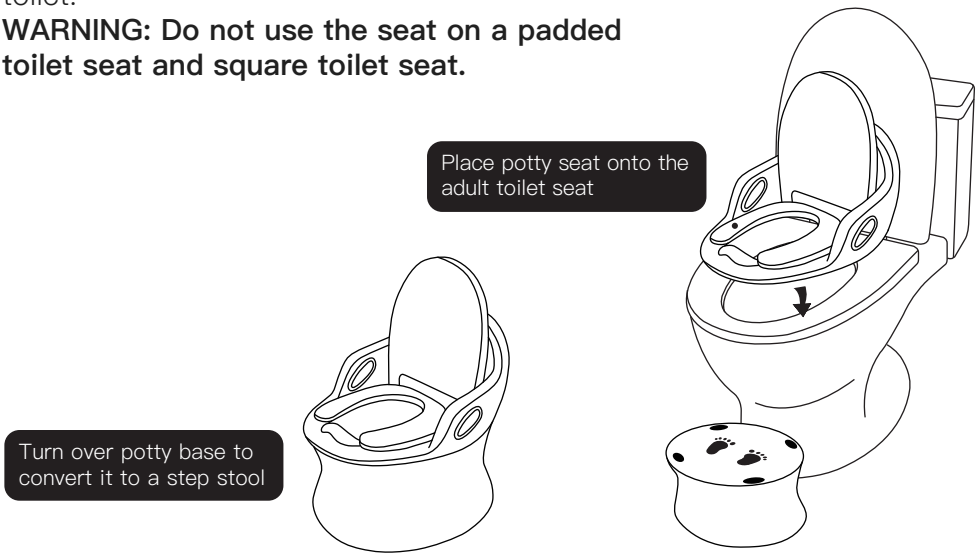

STEP 3: STEP STOOL

Turn over the step stool. Before allowing your child stand on it, make sure the “foot–print” is facing upward.

WARNING: Keep weight evenly distributed while standing on the stool. Do not use on uneven, slippery or elevated surface.

BATTERY INSTALLATION

Remove the seat from the step stool. The battery compartment is located under the seat unit.

1) Open the cover and loosen the screw in battery compartment door with a screwdriver to remove the door.
2) Insert 2 x “AAA” batteries (not included) with correct polarity.
3) Replace the battery compartment door and tighten the screw with a screwdriver. Do not over–tighten.
4) Close the cover and re–attach the seat to the step stool.
5) Press the button on the top of the seat unit to activate sound.

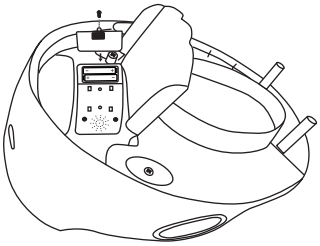

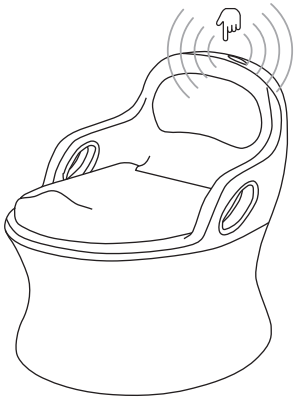

MULTI-FONCTIONNEL

MANUEL INSTRUCTIONS

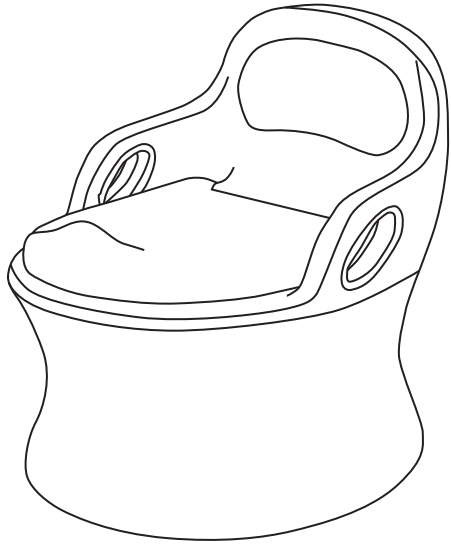

CE PRODUIT EST CONFORME AUX

(1) Norme européenne pour la sécurité des jouets EN71 Partie 1, 2 et 3.

(2) Norme européenne pour la sécurité des jouets électriques EN62115

(3) Contenu en phtalates dans le règlement sur la sécurité des jouets et des produits pour enfants.

IMPORTANT! READ CAREFULLY AND KEEP FOR FUTURE REFERENCE!

⚠ AVERTISSEMENT

LIRE TOUTES LES INSTRUCTIONS AVANT L'ASSEMBLAGE ET L'UTILISATION.
UN ENFANT PEUT ÊTRE BLESSÉ SI VOUS NE SUIVEZ PAS CES INSTRUCTIONS.
UN ASSEMBLAGE PAR UN ADULTE EST REQUIS.

Manuel Français

⚠ AVERTISSEMENT

NE LAISSEZ JAMAIS UN ENFANT SANS SURVEILLANCE.

TOUJOURS GARDER VOTRE ENFANT EN VUE PENDANT L'UTILISATION DE CE PRODUIT.

1) La sécurité de votre enfant est votre responsabilité.

2) N'utiliser que sur un sol plat, de niveau et exempt d'objets susceptibles de faire tomber l'enfant ou de le faire tomber du produit. Faire tomber l'enfant ou le blesser.

3) Ne pas utiliser sur des surfaces élevées.

4) Le couvercle ne peut pas être utilisé comme dossier. Ne permettez pas à votre enfant de se pencher dos lors de l'utilisation du produit.

5) Le pot est destiné à être utilisé par des enfants qui peuvent s'asseoir sans aide, âgés d'environ 12 mois et plus.

Poids maximal de la charge :

STAGE 1 Entraîneur de toilettes : 25 kg.

STAGE 2 Entraîneur de toilettes: 15 kg

STAGE 3 Tabouret marcheur: 25 kg

6) Ne jamais soulever ou porter le produit avec un enfant dessus.

7) Ce produit n'est pas un jouet. Ne laissez pas les enfants jouer avec.

8) N'utilisez pas le produit s'il est endommagé ou cassé.

9) N'utilisez pas de pièces de rechange autres que celles approuvées par le fabricant ou le distributeur.

10) Soyez conscient du risque de feu ouvert et d'autres sources de chaleur élevée, tels que les cheminées électriques à barre, les cheminées à gaz, etc. à proximité immédiate du produit.

11) Ne pas placer le produit près d'une fenêtre où les cordons des stores et des rideaux peuvent étrangler un enfant.

12) Pour éviter le risque de suffocation des bébés et des enfants, la sécurité du produit doit être assurée. Jetez immédiatement tous les matériaux d'emballage.

13) Ce produit est conçu pour un seul enfant.

INFORMATION SUR LA SÉCURITÉ DES BATTERIES

A. Les piles non rechargeables ne doivent pas être rechargées.
B. Il ne faut pas mélanger les différents types de piles neuves et usagées.
mixte.
C. Les piles mortes doivent être retirées du jouet.
D. Les bornes d'alimentation ne doivent pas être court–circuitées.
E. N'utilisez que des piles du même type ou d'un type équivalent à celui recommandé.
à utiliser.
F. Les piles doivent être insérées en respectant la polarité.
G. Retirez les piles pendant les longues périodes d'inactivité.
les piles déchargées du produit. Jetez les piles en toute sécurité.
H. Les piles rechargeables doivent être retirées du jouet avant d'être chargé.
I. Si des piles rechargeables sont utilisées, elles ne doivent être chargées que sous la urveillance d'un adulte.

ENTRETIEN ET MAINTENANCE

• Pour prolonger la durée de vie de votre produit, gardez–le propre et ne le laissez pas à la lumière directe du soleil pendant une période prolongée, ce qui pourrait décolorer ou endommager le produit.
endommager le produit.
• Pour le nettoyage, utilisez uniquement un savon ménager doux et de l'eau tiède sur une éponge ou un chiffon propre. Ne jamais nettoyer avec des abrasifs ou des nettoyants à base d'alcool.
• Vérifiez l'assemblage et le produit à intervalles réguliers, et resserrez périodiquement les pièces si nécessaire. Si l'entretien n'est pas effec–tué, le produit peut basculer ou tomber.
• Ne stockez pas le produit ou l'une de ses pièces dans des tempéra–tures et des conditions extrêmes telles qu'un grenier chaud ou dans une salle d'expositionun sous–sol froid et humide. Ces extrêmes peuvent entraîner une perte d'intégrité structurelle.

NETTOYAGE

ASSURER UNE BONNE HYGIÈNE

Le pot doit être nettoyé après chaque utilisation. Désinfectez le bol chaque fois que votre enfant l'utilise pour éviter la propagation des bactéries. Sont connus pour mettre fréquemment leurs mains dans leur bouche, il est donc important de garder toutes les surfaces aussi exemptes de bactéries que possible. Nettoyez l'ensemble du pot une fois par jour ou plus si nécessaire. Assurez-vous que Nettoyez l'ensemble du fauteuil au moins une fois par jour.

NETTOYER LE POT

1) Retirez la cuvette du pot.
2) Portez les toilettes dans la salle de bain en faisant attention à ne pas les renverser. Déversement urine et les matières fécales dans les toilettes et tirez la chasse.
3) Nettoyez le bol avec du savon et de l'eau chaude. Secouez l'eau savonneuse autour de l'intérieur du bol et rincez à l'eau claire.
4) Vaporisez l'intérieur et l'extérieur de la cuvette avec un nettoyant désinfectant et laissez reposer pendant 3 à 5 minutes.
5) Suivez les instructions du nettoyant désinfectant que vous utilisez pour le rincer soigneusement.
6) Séchez le récipient avec une serviette en papier avant de le replacer sur la chaise.En le gardant au sec, vous empêcherez le développement de la moisissure et du mildiou. Assurez-vous que qu'il soit complètement sec avant de permettre à votre enfant de s'y asseoir.
7) Remettez le pot dans sa position normale pour continuer à l'utiliser. Avant en repositionnant le pot, assurez-vous que l'autre composant du pot est complètement propre.

NETTOYER LE POT

1) Essuyez la surface de chaque élément du pot avec un chiffon doux un chiffon avec un nettoyant désinfectant. Pour frotter dans les crevasses, utiliser un brosse à dents avec un nettoyant désinfectant.
2) Suivez les instructions du nettoyant désinfectant que vous utilisez pour rincez soigneusement le nettoyant.
3) Séchez le bassin avec une serviette en papier pour enlever l'humid-

CONSEILS DE NETTOYAGE

Gardez le pot dans la salle de bain à côté des toilettes pour aider votre enfant à associez-le à la nécessité d'y aller et rendez le nettoyage plus pratique. Si votre tout-petit montre des signes d'aversion pour l'odeur du nettoyage produits, rincez à nouveau le bol à l'eau avant de le sécher. Evitez utiliser des serviettes pour sécher le bol car elles peuvent être porteuses de bactéries.

LISTE DES PIÈCES

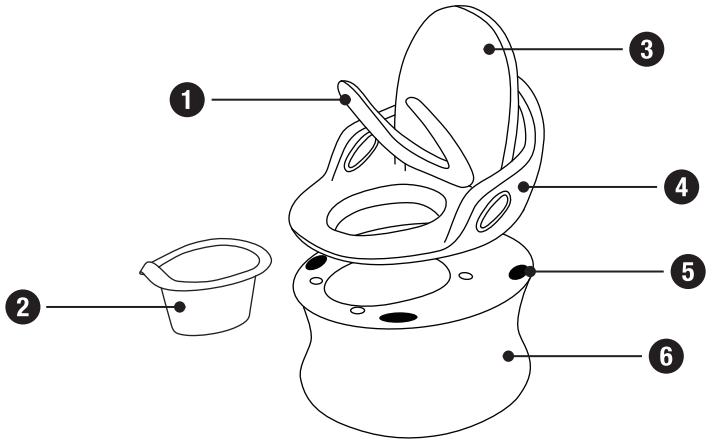

❶ Coussin de siège ❷ Urinoir ❸ Le Couvercle

❹ Urinoir ❺ Caoutchouc antidérapant. ❻ Tabouret marcheur

UTILISER

ÉTAPE 1 : L'APPRENTISSAGE DE L'USAGE DU POT

Soulevez le couvercle et insérez le récipient dans le pot avant de l'utiliser. Placez le pot sur un sol plat.Demandez à votre enfant de s'asseoir sur le siège. Une fois l'opération terminée, soulevez la bague du siège, retirez le bol et nettoyez–le comme indiqué l'instruction.

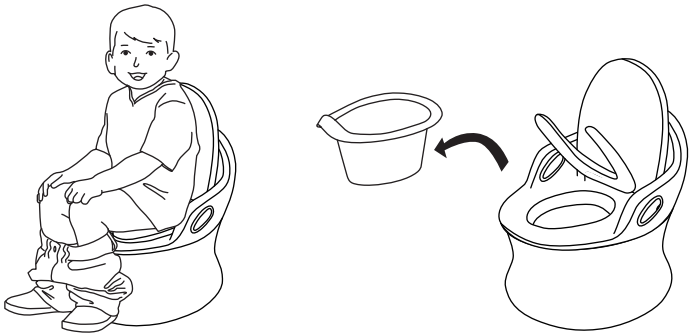

UTILISER

ÉTAPE 2 : TABOURET MARCHEUR POUR L'APPRENTISSAGE DE LA PROPRETÉ

Soulevez pour retirer le siège du tabouret. Placez le siège en toute sécurité sur le siège standard des toilettes. Le tabouret marchepied aide votre enfant à atteindre les toilettes.

AVERTISSEMENT : N'utilisez pas le siège sur une surface rembourrée siège de toilette et siège de toilette carré.

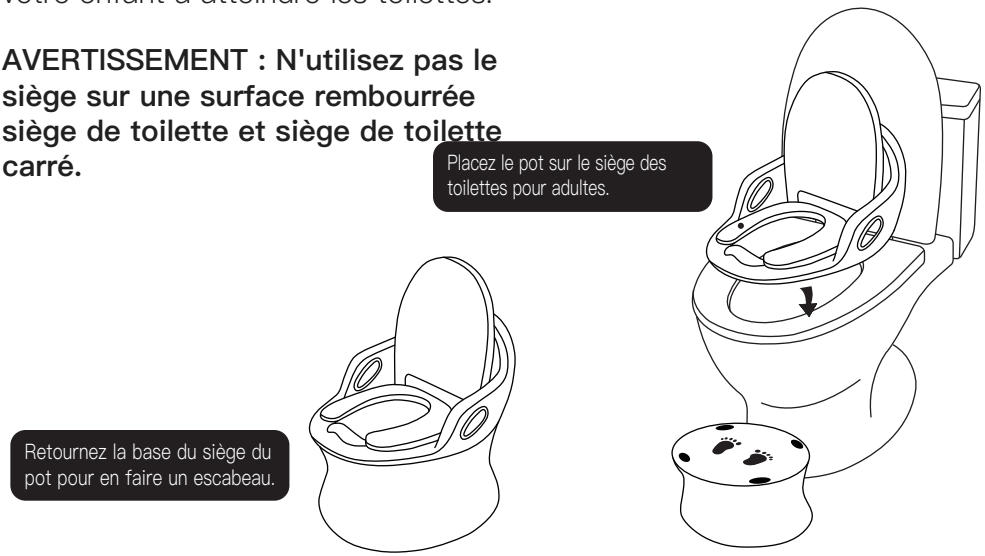

ÉTAPE 3 : ESCABEAU

Retournez le tabouret. Avant de laisser votre enfant monter dessus, assurez–vous que l'empreinte est tournée vers le haut.

AVERTISSEMENT : Gardez le poids uniformément réparti lorsque vous vous tenez debout sur le tabouret. tabouret. Ne pas utiliser sur des surfaces inégales, glissantes ou surélevées.

INSTALLATION DE LA BATTERIE

Retirez le siège du tabouret. Le compartiment à piles est sit sous l'unité de siège.

1) Ouvrez le couvercle et desserrez la vis de la porte du compar–timent des piles à l'aide d'un tournevis pour retirer la porte du compartiment des piles.

2) Insérez 2 piles "AAA" (non incluses) en respectant la polarité.

3) Remettez le couvercle des piles en place et serrez la vis à l'aide d'un tournevis pour retirer le couvercle des piles. Ne pas trop serrer.

4) Fermez le couvercle et replacez le dossier sur le tabouret.

5) Appuyez sur le bouton situé sur le dessus de l'unité de siège pour activer le son.

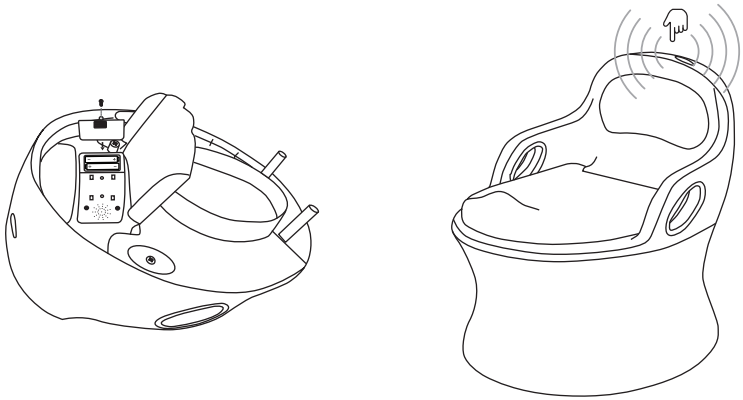

MULTI-FUNZIONALE

3in1

ALLENATORE PER WC
TRAINER WC
SGABELLO

MANUALE

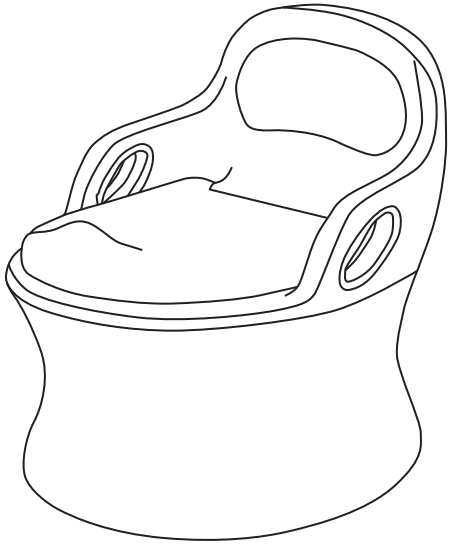

QUESTO PRODOTTO È CONFORME A

(1) Standard europeo per la sicurezza dei giocattoli EN71 Parte 1, 2 e 3.

(2) Norma europea per la sicurezza dei giocattoli elettrici EN62115

(3) Contenuto di ftalati nel Regolamento sulla sicurezza dei giocattoli e dei prodotti per bambini.

IMPORTANTE! LEGGERE ATTENTAMENTE E CONSERVARE PER FUTURE CONSULTAZIONI!

⚠ ATTENZIONE

EGGERE TUTTE LE ISTRUZIONI PRIMA DEL MONTAGGIO E DELL'USO.
UN BAMBINO PUÒ ESSERE FERITO SE NON SI SEGUONO QUESTE ISTRUZIONI.
È RICHIESTO L'ASSEMBLAGGIO DA PARTE DI UN ADULTO.

Manuale Italiano

⚠ ATTENZIONE

NON LASCIARE MAI UN BAMBINO INCUSTODITO.

TENERE SEMPRE SOTT'OCCHIO IL BAMBINO DURANTE L'USO DEL PRODOTTO.

1) La sicurezza di vostro figlio è una vostra responsabilità.

2) Utilizzare solo su un pavimento piano e privo di oggetti che potrebbero causare la caduta del bambino o il ferimento .

3) Non utilizzare su superfici rialzate.

4) Il coperchio non può essere utilizzato come schienale. Non permettete al bambino di appoggiarsi schiena quando si utilizza il prodotto.

5) Il vasino è destinato all'uso da parte di bambini che possono stare seduti senza aiuto, circa 12 mesi di età e oltre.

Peso massimo del carico:

STAGE 1 Allenatore per WC: 25 kg.

STAGE 2 Trainer WC: 15 kg

STAGE 3 Sgabello: 25 kg

6) Non sollevare o trasportare mai il prodotto con un bambino sopra.

7) Questo prodotto non è un giocattolo. Non permettere ai bambini di giocarci.

8) Non utilizzare il prodotto se è danneggiato o rotto.

9) Non utilizzare parti di ricambio diverse da quelle approvate dal produttore o dal distributore.

10) Essere consapevoli del rischio di fuoco aperto e di altre fonti di calore elevato, come caminetti elettrici da bar, caminetti a gas, ecc. nelle immediate vicinanze del prodotto.

11) Non collocare il prodotto vicino a una finestra, dove i cavi di tende e tapparelle possono strangolare il prodotto.

11) Non collocare il prodotto vicino a una finestra, dove le corde di tende e tapparelle possono strangolare un bambino.

12) Per evitare il pericolo di soffocamento di neonati e bambini, è necessario garantire la sicurezza del prodotto.Gettare immediatamente tutto il materiale di imballaggio.

13) Questo prodotto è progettato per un solo bambino.

INFORMAZIONI SULLA SICUREZZA DELLE BATTERIE

A. Le batterie non ricaricabili non devono essere ricaricate.
B. Non si devono mischiare tipi diversi di batterie nuove e usate.
C. Le batterie scariche devono essere rimosse dal giocattolo.
D. I terminali di alimentazione non devono essere messi in cortocir–cuito.
E. Utilizzare solo batterie dello stesso tipo o equivalenti a quelle con–sigliate.
F. Le batterie devono essere inserite con la corretta polarità.
G. Rimuovere le batterie durante i lunghi periodi di inattività.
batterie scariche dal prodotto. Smaltire le batterie in modo sicuro.
H. Le batterie ricaricabili devono essere rimosse dal giocattolo prima della ricarica.
I. Se si utilizzano batterie ricaricabili, queste devono essere caricate solo sotto la supervisione di un adulto.

CURA E MANUTENZIONE

• Per prolungare la durata del prodotto, tenerlo pulito e non lasciarlo alla luce diretta del sole per un periodo di tempo prolungato, in quanto potrebbe scolorirsi o sbiadire.
• Per la pulizia, utilizzare solo sapone neutro per uso domestico e acqua calda su una spugna o un panno pulito. Non pulire mai con abrasivi o detergenti a base di alcol.
• Controllare il gruppo e il prodotto a intervalli regolari e, se necessario, serrare periodicamente le parti.
Se non si esegue la manutenzione, il prodotto può rovesciarsi o cadere.
• Non conservare il prodotto o le sue parti a temperature e condizioni estreme, come ad esempio in una soffitta calda o in un luogo in cui non è possibile fare il bagno estremi possono causare la perdita dell'integ–rità strutturale.

PULIZIA

GARANTIRE UN'IGIENE ADEGUATA

Il vasino deve essere pulito dopo ogni utilizzo. Disinfettate la ciotola ogni volta che il bambino la usa per evitare la diffusione di batteri. Sono noti per mettere spesso le mani in bocca, quindi è importante mantenere tutte le superfici il più possibile prive di batteri. Mantenere tutte le superfici il più possibile prive di batteri.
Pulire l'intero vasino una volta al giorno o più volte se necessario.

PULIZIA DEL VASINO

1) Rimuovere la vaschetta del vasino.
2) Portare il water in bagno facendo attenzione a non rovesciarlo. Fuoriuscita urina e feci nel water e tirare lo sciacquone.
3) Pulire la ciotola con acqua calda e sapone. Agitare l'acqua saponata intorno all'interno della ciotola e risciacquare con acqua pulita.
4) Spruzzare l'interno e l'esterno della vaschetta con un detergente disinfettante e lasciare riposare per 3–5 minuti.
5) Seguire le istruzioni del detergente disinfettante utilizzato per risciacquarlo a fondo.
6) Asciugare il contenitore con un tovagliolo di carta prima di riporlo sulla sedia. Mantenendolo asciutto, si impedisce la formazione di muffa e funghi. Assicurarsi che prima di permettere al bambino di sedersi al suo interno.
7) Riportare il vasino in posizione normale per continuare a usarlo. Prima riposizionare il vasino, assicurandosi che l'altro componente del vasino sia completamente pulito.

PULIZIA DEL VASINO

1) Pulire la superficie di ogni componente del vasino con un panno morbido panno con un detergente disinfettante. Per strofinare nelle fessure, utilizzare un spazzolino da denti con un detergente disinfettante.
2) Seguire le istruzioni del detergente disinfettante che si sta utilizzando per risciacquare accuratamente il detergente.
3) Asciugare la padella con un panno di carta per rimuovere l'umidità.

CONSIGLI PER LA PULIZIA

Tenere il vasino in bagno accanto al water per aiutare il bambino associarlo alla necessità di andare via e rendere più comoda la pulizia. Se il bambino mostra segni di avversione per l'odore del detergente prodotti, sciacquare nuovamente la ciotola con acqua prima di asciugarla. Evitare utilizzare gli asciugamani per asciugare la ciotola, perché possono essere portatori di batteri.

ELENCO DELLE PARTI

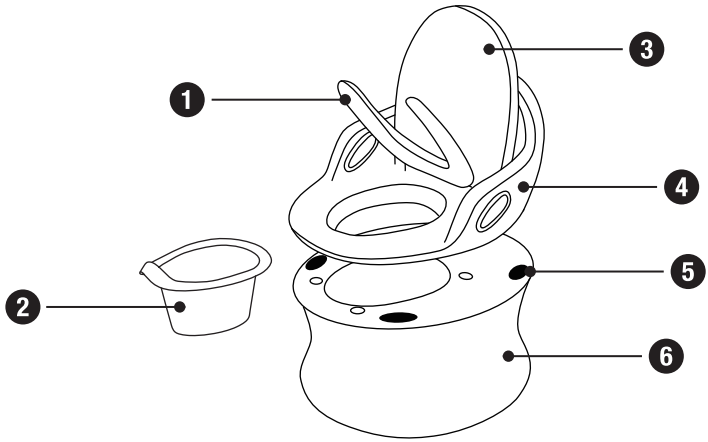

❶ Cuscino di seduta ❷ Orinatoio ❸ Coperchio

❹ Orinatoio ❺ Gomma antiscivolo. ❻ Sgabello

UTILIZZO

FASE 1: ADDESTRATORE DI VASINI

Sollevare il coperchio e inserire il contenitore nel vasino prima dell'uso. Posizionate il vasino su un pavimento piatto. Fate sedere il bambino sul sedile. Dopo che il bambino ha finito, sollevare l'anello dalla sede, rimu–overe la bacinella e pulirla come indicato.
istruzione.

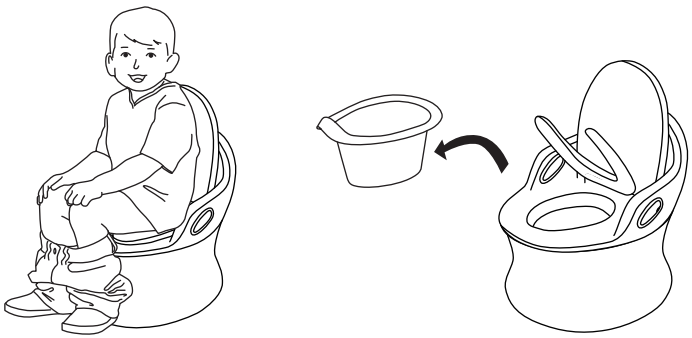

FASE 2: SGABELLO TRAINER PER LA TOILETTE

Sollevare per rimuovere il sedile dallo sgabello. Posizionare il sedile in modo sicuro sul sedile della toilette standard. Lo sgabello aiuta il bambino a raggiungere la toilette.

AVVERTENZA: non utilizzare il seggiolino su una superficie imbottita. sedile per wc e sedile per wc quadrato.

FASE 3: SGABELLO

Capovolgere lo sgabello. Prima di permettere al bambino di salirci sopra, assicurarsi di l'"impronta" sia rivolta verso l'alto..

AVVERTENZA: mantenere il peso uniformemente distribuito mentre si sta in piedi sullo sgabello. Non utilizzare su superfici irregolari, scivolose o sopraelevate.

INSTALLAZIONE DELLA BATTERIA

Rimuovere il sedile dallo sgabello. Il vano batteria si trova sotto il sedile.
Il vano batteria si trova sotto il sedile.
1) Aprire il coperchio e allentare la vite sullo sportello del vano batteria con un cacciavite per rimuovere lo sportello del vano batteria.
2) Inserire 2 batterie "AAA" (non incluse) con polarità corretta.
3) Riposizionare lo sportello del vano batteria e stringere la vite con un cacciavite per rimuovere lo sportello. Non serrare eccessivamente.
4) Chiudere il coperchio e riposizionare lo schienale sullo sgabello.
5) Premere il pulsante sulla parte superiore del sedile per attivare il suono.

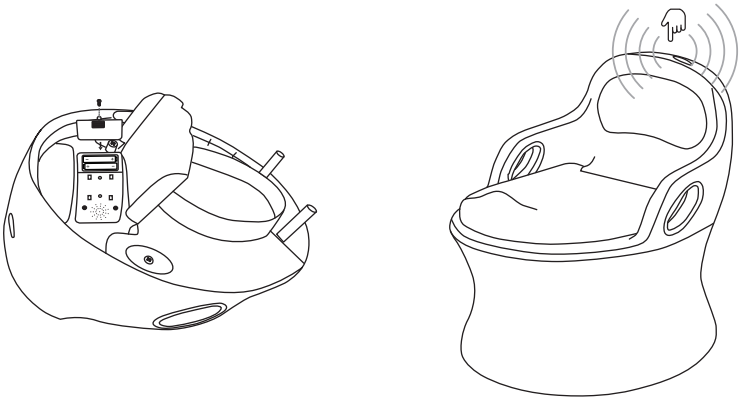

MULTI-FUNCIONAL

3in1

FORMADOR DE SANITÁRIOS
SANITÁRIOS TREINADOR
BANQUINHO DE 3 DEGRAUS

INSTRUÇÕES MANUAIS

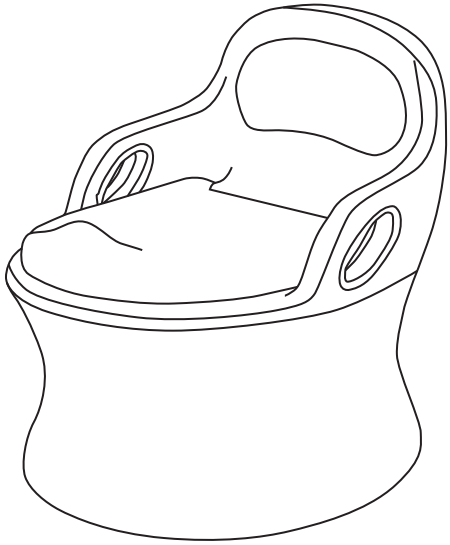

ESTE PRODUTO ESTÁ EM CONFORMIDADE COM

(1) Norma Europeia para a Segurança dos Brinquedos EN71 Partes 1, 2 e 3.

(2) Norma Europeia para a Segurança dos Brinquedos Eléctricos EN62115

(3) Conteúdo de ftalatos no Regulamento de Segurança de Brinquedos e Produtos Infantis.

IMPORTANTE! LEIA COM ATENÇÃO E GUARDE O MANUAL PARA REFERÊNCIA FUTURA

⚠ ADVERTÊNCIA

LER TODAS AS INSTRUÇÕES ANTES DA MONTAGEM E UTILIZAÇÃO.
UMA CRIANÇA PODE SER FERIDA SE NÃO SEGUIR ESTAS INSTRUÇÕES.
INSTRUÇÕES.
É NECESSÁRIA A MONTAGEM DE ADULTOS.

MANUAL PORTUGUÊS

⚠ ADVERTÊNCIA

NUNCA DEIXAR UMA CRIANÇA SOZINHA.
MANTENHA SEMPRE O SEU FILHO À VISTA ENQUANTO UTILIZA O PRODUTO.

1) A segurança do seu filho é da sua responsabilidade.
2) Utilizar apenas num piso plano, nivelado e livre de objectos que possam causar a queda da criança ou a queda do produto, causar a criança a cair ou ferir-se a si própria.
3) Não utilizar em superfícies elevadas.
4) A tampa não pode ser usada como encosto. Não permita que o seu filho se incline de volta quando se utiliza o produto.
5) O bacio destina-se a ser utilizado por crianças que podem sentar-se sem ajuda, aproximadamente 12 meses de idade ou mais.

Carga máxima de peso:
ESTÁGIO 1 Formador de sanitários: 25 kg.
ESTÁGIO 2 Sanitários treinador: 15 kg
ESTÁGIO 3 Banquinho de 3 degraus: 25kg

6) Nunca levantar ou transportar o produto com uma criança sobre ele.
7) Este produto não é um brinquedo. Não permitir que as crianças brinquem com ela.
8) Não utilizar o produto se este estiver danificado ou partido.
9) Não utilizar quaisquer peças de substituição para além das aprovadas pelo fabricante ou distribuidor.
10) Ter consciência do risco de fogo aberto e de outras fontes de calor elevado, tais como lareiras eléctricas de bar, lareiras a gás, etc., nas imediações do produto.
11) Não colocar o produto perto de uma janela onde as cordas das persianas e cortinas possam estrangular uma criança.
12) Para evitar o perigo de asfixia de bebés e crianças, a segurança do produto deve ser garantida descartar imediatamente todo o material de embalagem.
13) Este produto foi concebido apenas para uma criança.

INFORMAÇÃO SOBRE A SEGURANÇA DA BATERIA

A. As baterias não recarregáveis não devem ser recarregadas.
B. Os diferentes tipos de pilhas novas e usadas não devem ser misturados.
C. As pilhas mortas devem ser removidas do brinquedo.
D. Os terminais de abastecimento não devem ser colocados em curto-circuito.
E. Só devem ser utilizadas pilhas do mesmo tipo ou de tipo equivalente ao recomendado a ser utilizado.
F. As pilhas devem ser inseridas com a polaridade correcta.
G. Retirar as baterias durante longos períodos de inactividade, pilhas descarregadas do produto. Elimine as pilhas em segurança.
H. As baterias recarregáveis devem ser removidas do brinquedo antes de serem carregadas.
I. Se forem utilizadas baterias recarregáveis, estas só devem ser carregadas sob a supervisão de adultos.

CUIDADOS E MANUTENÇÃO

• Para prolongar a vida do seu produto mantenha-o limpo e não o deixe sob luz solar directa durante um período de tempo prolongado, pois pode descolorir ou desbotar.
• Para limpar, utilizar apenas sabão doméstico suave e água quente sobre uma esponja ou pano limpo.
Nunca limpar com abrasivos ou produtos de limpeza do tipo álcool.
• Verificar a montagem e o produto a intervalos regulares, e periodicamente apertar as peças, se necessário.
Se a manutenção não for efectuada, o produto pode tombar ou cair.
• Não armazenar o produto ou qualquer uma das suas partes em temperaturas e condições extremas, ou num condições tais como um sótão quente ou um porão frio e húmido. Os extremos podem causar uma perda de integridade estrutural.

LIMPEZA

ASSEGURAR UMA HIGIENE ADEQUADA

O bacio deve ser limpo após cada utilização. Desinfecte a tigela cada vez que o seu bebé a utiliza para prevenir a propagação de bactérias. São conhecidos por colocarem frequentemente as suas mãos na boca, por isso é importante manter todas as superfícies o mais livre possível de bactérias..

Limpar o bacio inteiro uma ou mais vezes por dia, conforme necessário. Assegure-se de que limpar a cadeira inteira pelo menos

LIMPEZA DO BACIO

1) Retirar o bacio.

2) Transportar a sanita para a casa de banho tendo o cuidado de não derramar. Derramamento urina e fezes para dentro da sanita e descarga.

3) Limpar a tigela com sabão e água morna. Agitar a água com sabão em redor do interior da tigela e enxaguar com água limpa.

4) Pulverizar o interior e o exterior da tigela com produto de limpeza desinfectante e deixar repousar durante 3 a 5 minutos.

5) Siga as instruções sobre o produto de limpeza desinfectante que está a utilizar para enxaguar completamente o produto de limpeza enxaguar cuidadosamente o produto de limpeza.

6) Secar o recipiente com uma toalha de papel antes de o voltar a colocar na cadeira.

Mantê-lo seco irá parar o crescimento de bolor e mofo. Assegure-se de que está completamente seco antes de permitir que o seu filho se sente nele.

7) Devolver o bacio à sua posição normal para uso continuado. Antes de reposicionar o bacio, certificar-se de que o outro componente do bacio está completamente limpo.

LIMPEZA DO BACIO

1) Limpar a superfície de cada componente do bacio com um pano macio pano com produto de limpeza desinfectante. Para esfregar em fendas, utilizando um

escova de dentes com detergente desinfectante.

2) Siga as instruções sobre o produto de limpeza desinfectante que está a utilizar para enxaguar cuidadosamente o produto de limpeza.

DICAS DE LIMPEZA

Mantenha o bacio na casa de banho ao lado da sanita para ajudar o seu filho associá-lo a ter de ir e tornar a limpeza mais conveniente. Se o seu filho mostra sinais de aversão ao cheiro da limpeza produtos, lavar novamente a tigela com água antes de a secar. Evite utilizando toalhas para secar a tigela porque podem transportar bactérias.

LISTA DE PEÇAS

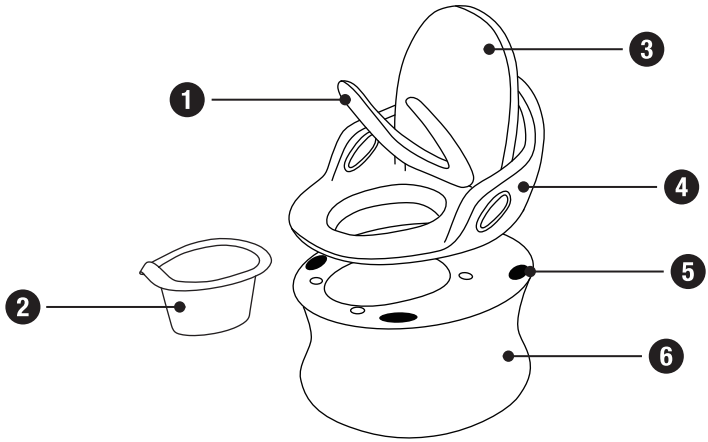

1 Almofada de Assento
2 Urinol
3 Tampa
4 Urinol
5 Borracha antiderrapante.
6 Banqueta de degrau

UTILIZAÇÃO

PASSO 1: TREINADOR DE BACIO

Levantar a tampa e inserir o recipiente no bacio antes de o utilizar. Colocar o bacio num chão plano. Faça o seu filho sentar–se no banco. Depois da criança ser terminado, levantar o anel do assento, retirar a tigela e limpá–la conforme as instruções.

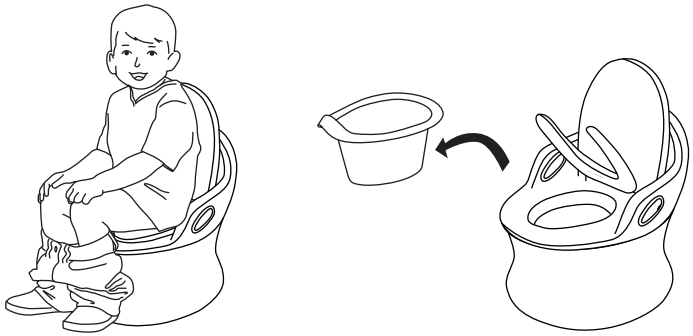

UTILIZAÇÃO

PASSO 2: TREINADOR DE BANQUETAS DE BANQUETA DE DEGRAU

Levantar para retirar o assento do banco. Colocar o assento de forma segura sobre a tampa da sanita padrão.

AVISO: Não utilizar o assento sobre uma superfície almofadada. assento da sanita e assento quadrado da sanita

PASSO 3: BANCO DO DEGRAU

Virar o banco de cabeça para baixo. Antes de permitir que o seu filho fique de pé sobre ele, certificar–se de que a "pegada" está virada

AVISO: Mantenha o peso distribuído uniformemente enquanto está de pé sobre as banquetas. banqueta. Não utilizar em superfícies irregulares, escorregadias ou elevadas

INSTALAÇÃO DE BATERIA

Retirar o assento do banco. O compartimento da bateria está localizado debaixo da unidade do assento.

1) Abrir a tampa e desapertar o parafuso na porta do compartimento da bateria com uma chave de fendas para remover a porta do compartimento da bateria. com uma chave de fendas para retirar a porta.

2) Inserir 2 pilhas "AAA" (não incluídas) com polaridade correcta.

3) Substituir a porta do compartimento da bateria e apertar o parafuso com uma chave de fendas para remover a porta do compartimento da bateria. Não apertar demasiado.

4) Fechar a tampa e substituir o encosto do banco no banco.

5) Pressionar o botão no topo da unidade do assento para

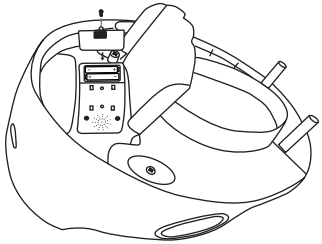

متعددة الوظائف

3in1

مدرب المراحيض
مدرب الحمام
توقف بخطوات

كتيب عربي

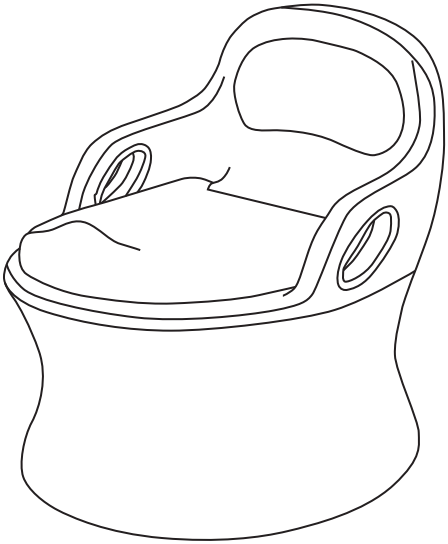

يتوافق هذا المنتج مع

(1) المعيار الأوروبي لسلامة اللعب EN71 الجزء 1 و 2 و 3

(2) المعيار الأوروبي لسلامة الألعاب الكهربائية EN62115

(3) محتوى الفثالات في لوائح سلامة منتجات الأطفال ولعب الأطفال

مهم جداً إقرأ الدليل بعناية للرجوع إليه مستقبلاً

⚠ الانتباه

قرأ جميع التعليمات قبل التجميع والاستخدام.
قد يصاب الطفل إذا لم يتبع ذلك
تعليمات.
يلزم تجميع الكبار.

كتيب عربي

⚠ الانتباه

تنبيه قضائي

ال تترك الطفل أبداً غير مراقب.

احرص على إبقاء الطفل دائماً في بصره أثناء استخدام المنتج.

1) سلامة طفلك هي مسؤوليتك.

2) استخدم فقط على أرضية مستوية وخالية من الأشياء التي يمكن أن تفعل ذلك

يتسبب في سقوط الطفل أو إيذاء نفسه.

3) ال تستخدمه على الأسطح المرتفعة.

4) ال يمكن استخدام الغطاء كمسند ظهر. ال تدع طفلك ينحني

مرة أخرى عند استخدام المنتج.

5) النونية مخصصة للاستخدام من قبل الأطفال الذين يمكنهم الجلوس بدون مساعدة ،

من حوالي 12 شهراً.

الوزن الأقصى للحمل:

جهاز تمرين النونية STAGE 1: 25 كجم

مدرب الحمام للمرحلة الثانية: 15 كجم

سلم متدرج في المرحلة 3:25 كجم

6) ال تقم مطلقاً برفع أو حمل المنتج مع وجود طفل في الأعلى.

7) هذا المنتج ليس لعبة. ال تدع الأطفال يلعبون بها.

8) ال تستخدم المنتج في حالة تلفه أو كسره.

9) ال تستخدم قطع غيار غير تلك المعتمدة من قبل

الصانع أو الموزع.

10) كن على دراية بخطر إطلاق النار ومصادر الحرارة الشديدة الأخرى ،

مثل المواقد الكهربائية ، المواقد التي تعمل بالغاز ، إلخ. على مقربة من

منتج.

11) ال تضع المنتج بالقرب من النافذة حيث الحبال العمياء و

الستائر يمكن أن تخنق الطفل.

12) لتجنب خطر الاختناق للرضع والأطفال ، والسلامة

الرجاء التخلص من جميع مواد التعبئة على الفور.

13) تم تصميم هذا المنتج لطفل واحد فقط.

معلومات سلامة البطارية

معلومات سلامة البطارية

أ. يجب عدم إعادة شحن البطاريات غير القابلة لإعادة الشحن.

ب– يجب عدم استخدام أنواع مختلفة من البطاريات أو البطاريات الجديدة والمستعملة مختلط.

يجب إزالة البطاريات المستنفدة من اللعبة.

د. يجب ألا تكون محطات الإمداد قصيرة الدائرة.

E. يجب استخدام البطاريات من نفس النوع أو نوع مكافئ على النحو الموصى به فقط. لاستخدامها.

F. يجب إدخال البطاريات مع القطبية الصحيحة.

ز. إزالة البطاريات خلال فترات طويلة من الخمول. احذف دائما بطاريات المنتج المستنفدة. تخلص من البطاريات بأمان.

ح. البطاريات القابلة لإعادة الشحن يجب إزالتها من اللعبة قبل أن يتم محمل.

1. إذا كنت تستخدم بطاريات قابلة لإعادة الشحن ، فيجب شحنها فقط تحت إشراف الكبار.

الرعاية والصيانة

لإطالة عمر منتجك ، حافظ على نظافته ولا تتركه فيه ضوء الشمس المباشر لفترة طويلة من الزمن قد يتغير لونه أو إتلاف المنتج.

- للتنظيف ، استخدم فقط الصابون المنزلي المعتدل والماء الدافئ على إسفنجة. أو قطعة قماش نظيفة. لا تنظف أبدًا بمواد كاشطة أو منظفات كحولية.
- فحص التجميع والمنتج على فترات منتظمة ، و شد الأجزاء بشكل دوري إذا لزم الأمر. إذا لم تكن الصيانة قد ينقلب المنتج أو يسقط.
- لا تقم بتخزين المنتج أو أي من أجزائه في درجات حرارة عالية و ظروف مثل العلية الساخنة أو قبو بارد ورطب. هؤلاء يمكن أن تتسبب النهايات في فقدان السلامة الهيكلية.

تنظيف

تأكد من النظافة اللائقة

يجب تنظيف القصرية بعد كل استخدام. تعقيم الحاوية كل
الوقت الذي يرتديه طفلك الدارج في ارتدائه لمنع انتشار البكتيريا. أطفال صغار
من المعروف أنهم يضعون أيديهم على أفواههم في كثير من الأحيان ، لذلك من المهم
حافظ على جميع الأسطح خالية من البكتيريا قدر الإمكان.
نظف المبولة بالكامل مرة في اليوم أو أكثر حسب الحاجة. تأكد
نظف الكرسي بالكامل مرة واحدة على الأقل في اليوم.

نظيف المبولة

1) أخرج الوعاء من المبولة.
2) احمل المرحاض إلى الحمام مع الحرص على عدم انسكابه. لينسكب
البول والبراز في المرحاض والشطف.
3) نظف الوعاء بالماء الدافئ والصابون. خض الماء والصابون
حول الحاوية من الداخل وشطفها بالماء النظيف.
4) رش الحاوية من الداخل والخارج بمنظف مطهر.
واتركه يرتاح لمدة 3 إلى 5 دقائق.
5) اتبع التعليمات الخاصة بمنظف المطهر الذي تستخدمه
اشطف المنظف تماماً.
6) جفف الحاوية بمنشفة ورقية قبل وضعها على الكرسي.
إبقائه جافاً سيوقف نمو العفن والعفن. تأكد
يجف تماماً قبل السماح لطفلك بالجلوس عليه.
7) إعادة القصرية إلى وضعها الطبيعي لاستمرار الاستخدام. قبل
وضع المبولة في الخلف ، وتأكد من أن المكون الآخر للمبولة هو
نظيف تماما

تنظيف المبولة

1) امسح سطح كل مبولة بقطعة قماش ناعمة
قطعة قماش مع منظف مطهر. لتنظيف الشقوق باستخدام
فرشاة أسنان مع منظف مطهر.
2) اتبع التعليمات الخاصة بمنظف المطهر الذي تستخدمه
اشطف المنظف تماماً.
3) جففي غطاء السرير بمنشفة ورقية لإزالة أي رطوبة.

نصائح التنظيف

حتفظ بالنونية في الحمام بجوار المرحاض لمساعدة طفلك
اربطها بالحاجة إلى الذهاب وجعل التنظيف أكثر ملاءمة. نعم
تظهر على طفلك علامات النفور من رائحة التنظيف
المنتجات ، اشطف الحاوية مرة أخرى بالماء قبل تجفيفها. تجنب
استخدم المناشف لتجفيف الحاوية لأنها يمكن أن تحمل البكتيريا.

قائمة الأجزاء

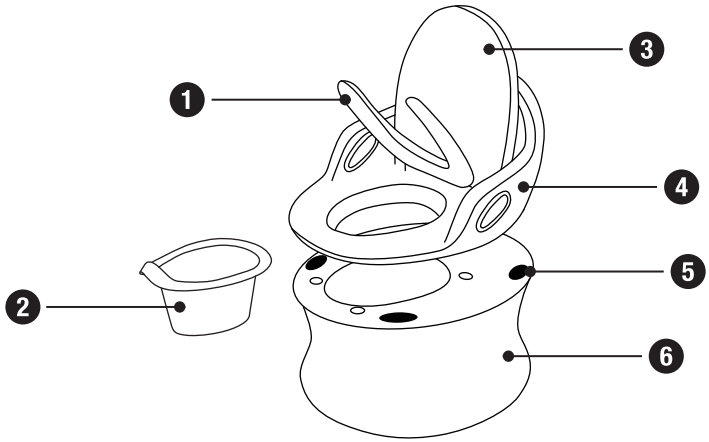

1 وسادة المقعد
2 مبولة
3 غطاء
4 مبولة
5 عدم الانزلاق المطاط.
6 خطوة البراز

استعمال

الخطوة 1: مدرب النونية

ارفع الغطاء وأدخل الحاوية في المبولة قبل الاستخدام. ضع القصرية في ارضية مسطحة. اجعل طفلك يجلس على المقعد. بعد الطفل انتهى ، ارفع حلقة المقعد ، قم بإزالة الوعاء وتنظيفه باتباع تعليمات.

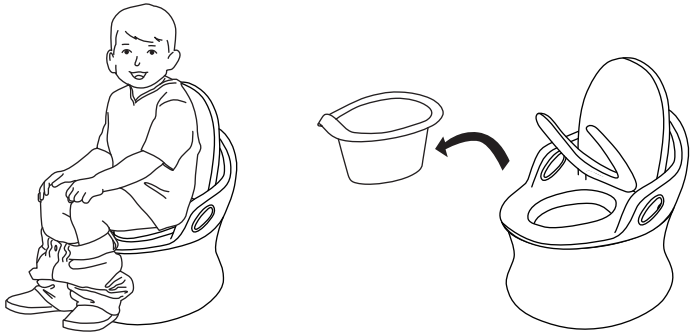

الخطوة 2: مدرب المراحيض مع خطوة بخطوة

ارفع لإزالة مقعد البرازر. ضع المقعد بشكل آمن في مقعد المرحاض القياسي. البرازر الذي يساعد طفلك على الوصول إليه الحمام.

تحذير: لا تستخدم المقعد على سطح مبطن. مقعد المرحاض ومقعد المرحاض المربع.

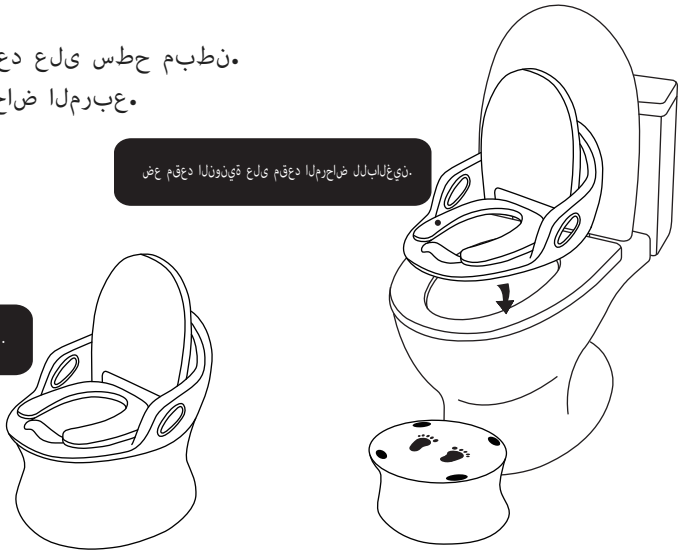

الخطوة 3: توقف الخطوة

اقلب البرازر. قبل السماح لطفلك بالوقوف عليه ، تأكد تأكد من أن "البصمة" متجهة لأعلى.

تحذير: حافظ على وزنك موزعًا بالتساوي أثناء الوقوف على برازر. لا تستخدميه على الأسطح غير المستوية أو الزلقة أو المرتفعة.

تركيب البطارية

قم بإزالة مقعد البراز. حجرة البطارية
تقع تحت وحدة المقعد.

1) افتح الغطاء وقم بفك المسمار الموجود في باب حجرة البطارية
مع مفك البراغي لإزالة الباب.

2) أدخل بطاريتين "AAA" (غير مدرجتين) بالقطبية الصحيحة.

3) استبدل باب حجرة البطارية وشد البرغي بـ a
مفك براغي. لا تفرط في التشديد.

4) أغلق الغطاء وأعد المقعد إلى البراز.
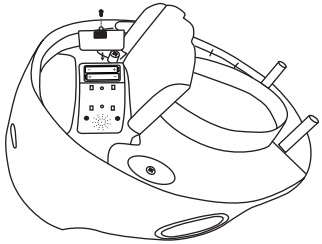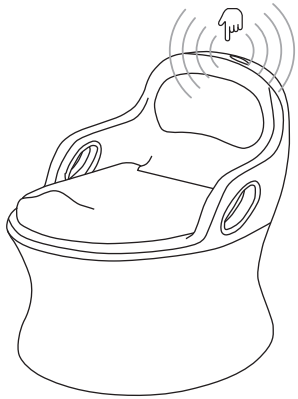
5) اضغط على الزر الموجود أعلى وحدة المقعد لتنشيط الصوت.